APPLIMO
Créateur de confort

Sèche Serviettes
ACAPULCO 2

Fiche N° SAV 00 0434 A00	
Série commerciale	Série type
1411.7FD	**1411.7.FD.30**

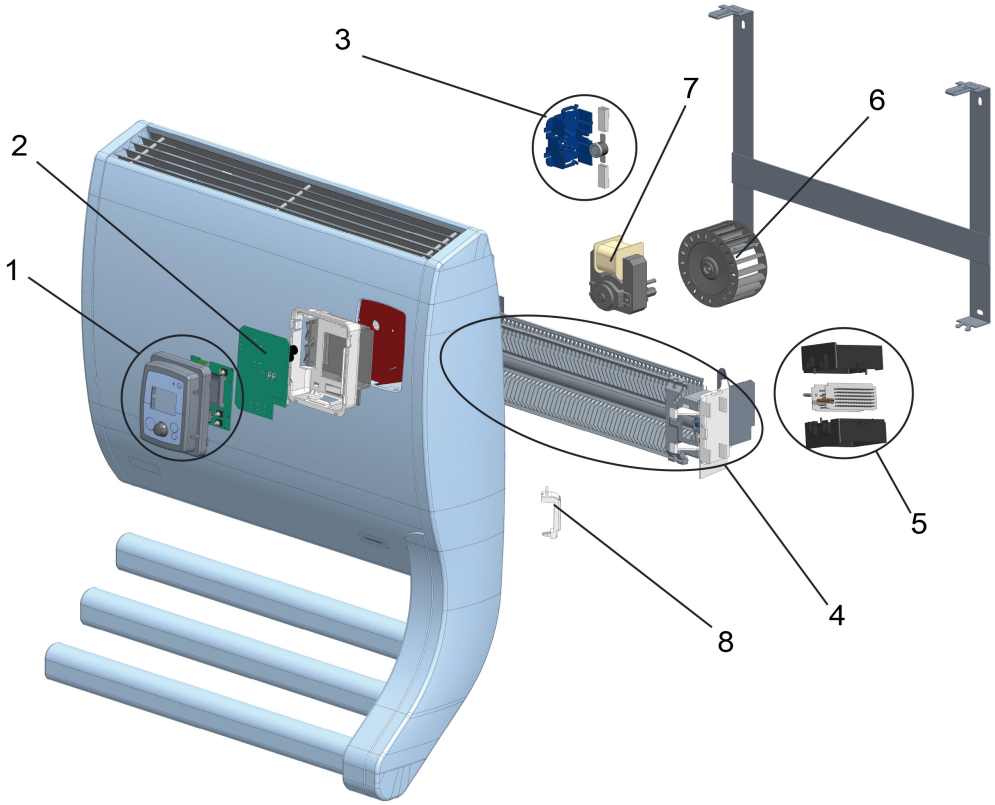

Rep	Désignation	Références	Ind.prix
1	Kit carte commande MR 271 ERP	S13FAA0479	D12
2	Kit carte puissance	S13FAA0480	G11
3	Sécurité thermique	S132AA0179	A4
4	Elt chauffant RX 1000W	S102EEJ057	H11
5	Elt chauffant add. 1000W + support	S115EEA030	E11
6	Roue de turbine diam 85*42	S122BB0005	G8
7	Moteur de turbine	S121AA0041	B11
8	Sonde équipé	S136AA0668	I6

Evolution des indices FICHE SAV				Evolution des indices PRODUIT				
N° Modif	Date	Modification	Ind	Réf. Produit	N° Modif	Date	Modification	Ind
37/17	04/09/18	Commercialisation produit	**A00**	1411 7 FD 30	37/17	S16/18 -	Commercialisation produit	**30**

APPLIMO Créateur de confort	Sèche Serviettes *ACAPULCO 2*	Fiche N° SAV 00 0434 A00	
		Série commerciale	Série type
		1411.7FD	1411.7.FD.30

SCHEMA DE CABLAGE :

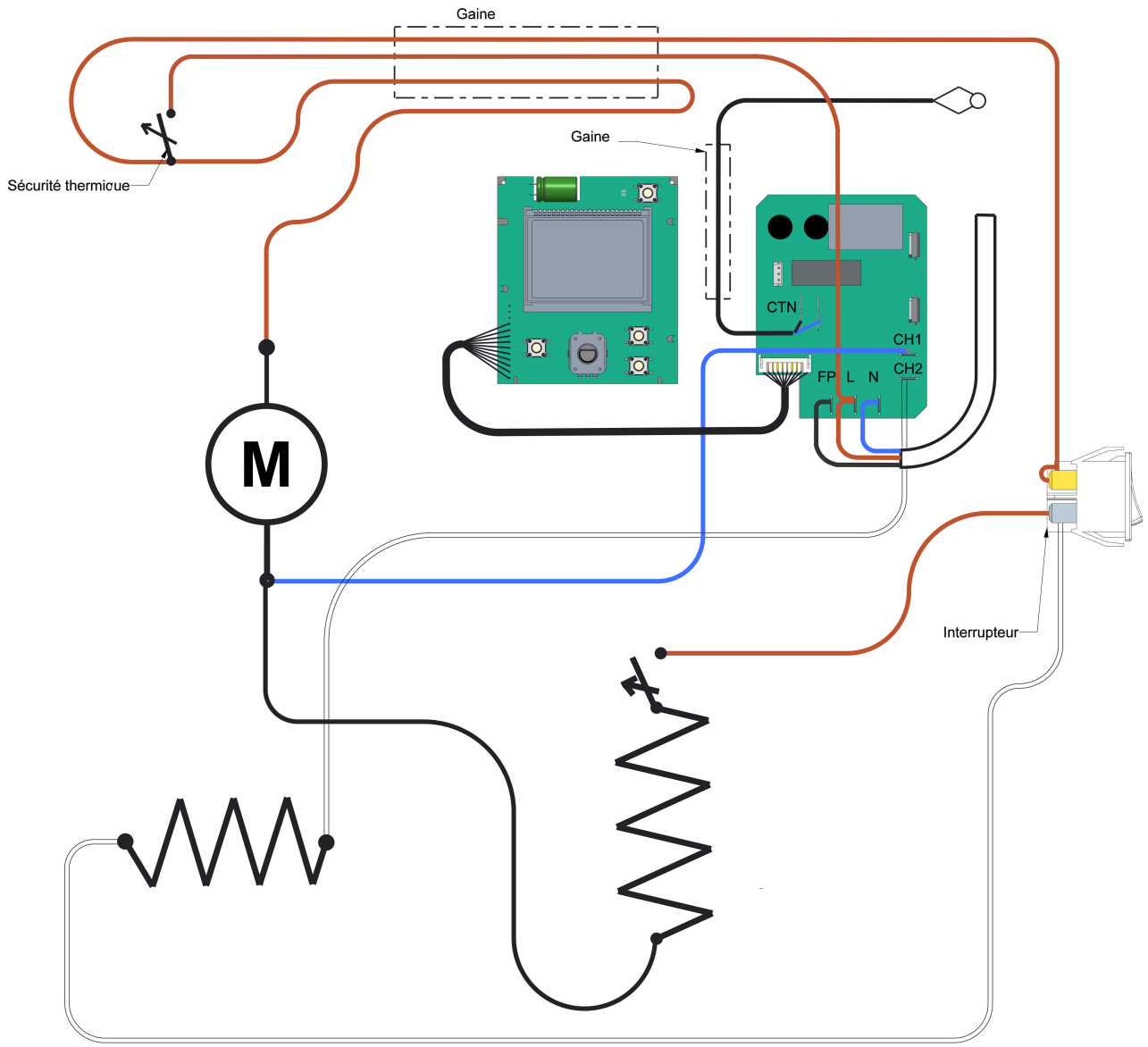

Evolution des indices FICHE SAV				Evolution des indices PRODUIT				
N° Modif	Date	Modification	Ind	Réf. Produit	N° Modif	Date	Modification	Ind
37/17	04/09/18	Commercialisation produit	A00	1411 7 FD 30	37/17	S16/18 -	Commercialisation produit	30