APPLIMO
Créateur de confort

Z.I. route de Mamers
« Les petites Bruyères »
72400 LA FERTE BERNARD
Tél.: 02 43 93 14 90 – Fax: 02 43 71 21 66

SECHE SERVIETTES
Hydra / Philéa
Statique & Dynamique

Fiche N° SAV 00 0321 A01

Série commerciale	Série type
1610.1à7BB 1611-1.2.4.5BB 1612-1.2.3.4BB	1610 1à7BB.06 1611 1.2.4.5BB.06 1612 1.2.3.4BB.06
1620.1à7BB	1620.1à7BB.06

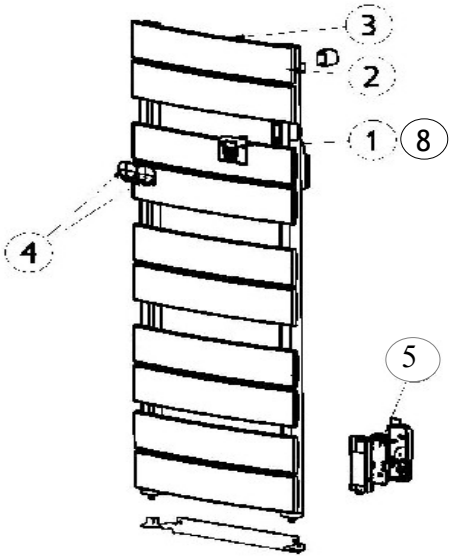

Version statique

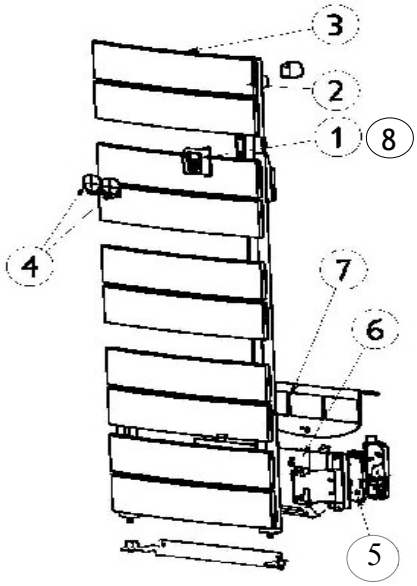

Version dynamique

Rep	Désignation	QT	Références	Ind. Prix
1	Boîtier de commande	1	S136AA1750FS	K11
2	Câble vert 100W		S118AR0004	I10
	1612 en 300W et en 1100W	3		
	1612 en 400W et en 1200W	4		
	Câble bleu 150W		S118AR0001	F11
	1610 et 1620 en 600W et en 1600W	4		
	1610 et 1620 en 750W et en 1750W	5		
	1610 et 1620 en 900W et en 1900W	6		
	Câble orange 120W		S118AR0003	M10
	1611 en 480W et en 1230W	4		
	1611 en 600W et en 1400W	5		

Rep	Désignation	QT	Références	Ind. Prix
3	Limiteur RDI type CD2 85°C	1	S132AA0190	G6
4	Patère + accroche torchon	1	S321EE0736FS*/AJ	L4
5	Thermostat de puissance	1	S131AA0482	L10
6	Soufflerie 1000W (1610)	1	S12FAA0124AJ	G15
	Soufflerie 800W (1611 et 1612)	1	S12FAA0126AJ	F16
7	Filtre 1000W embouti (FS*/AJ)	1	S321EE0741FS*/AJ	B10
	Filtre 800W embouti (FS*/AJ)	1	S321EE0748FS*/AJ	A9
8	Carte interface	1	S131AA0493	L6

* pièces en couleur blanc FS : à liquidation du stock

Evolution des indices FICHE SAV				Evolution des indices PRODUIT				
N° Modif	**Date**	**Modification**	**Ind**	**Réf. Produit**	**N° Modif**	**Date**	**Modification**	**Ind**
/	S17 / 08	Fabrication avec nouveau boitier LCD	**A00**		/	S17/08	Commercialisation	**06**
08 / 2014	24/01/14	Soufflerie S12FAA0121 et 0122 remplacée par soufflerie S12FAA0124AJ et 0126AJ	**A01**			24/01/14	Nouvelle ref. caisson SAV	**06**

APPLIMO
Créateur de confort

Z.I. route de Mamers
« Les petites Bruyères »
72400 LA FERTE BERNARD
Tél.: 02 43 93 14 90 – Fax: 02 43 71 21 66

SECHE SERVIETTES
Hydra / Philéa
Statique & Dynamique

Fiche N° SAV 00 0321 A01

Série commerciale	Série type
1610.1à7BB 1611-1.2.4.5BB 1612-1.2.3.4BB	1610 1à7BB.06 1611 1.2.4.5BB.06 1612 1.2.3.4BB.06
1620.1à7BB	1620.1à7BB.06

CÂBLAGE

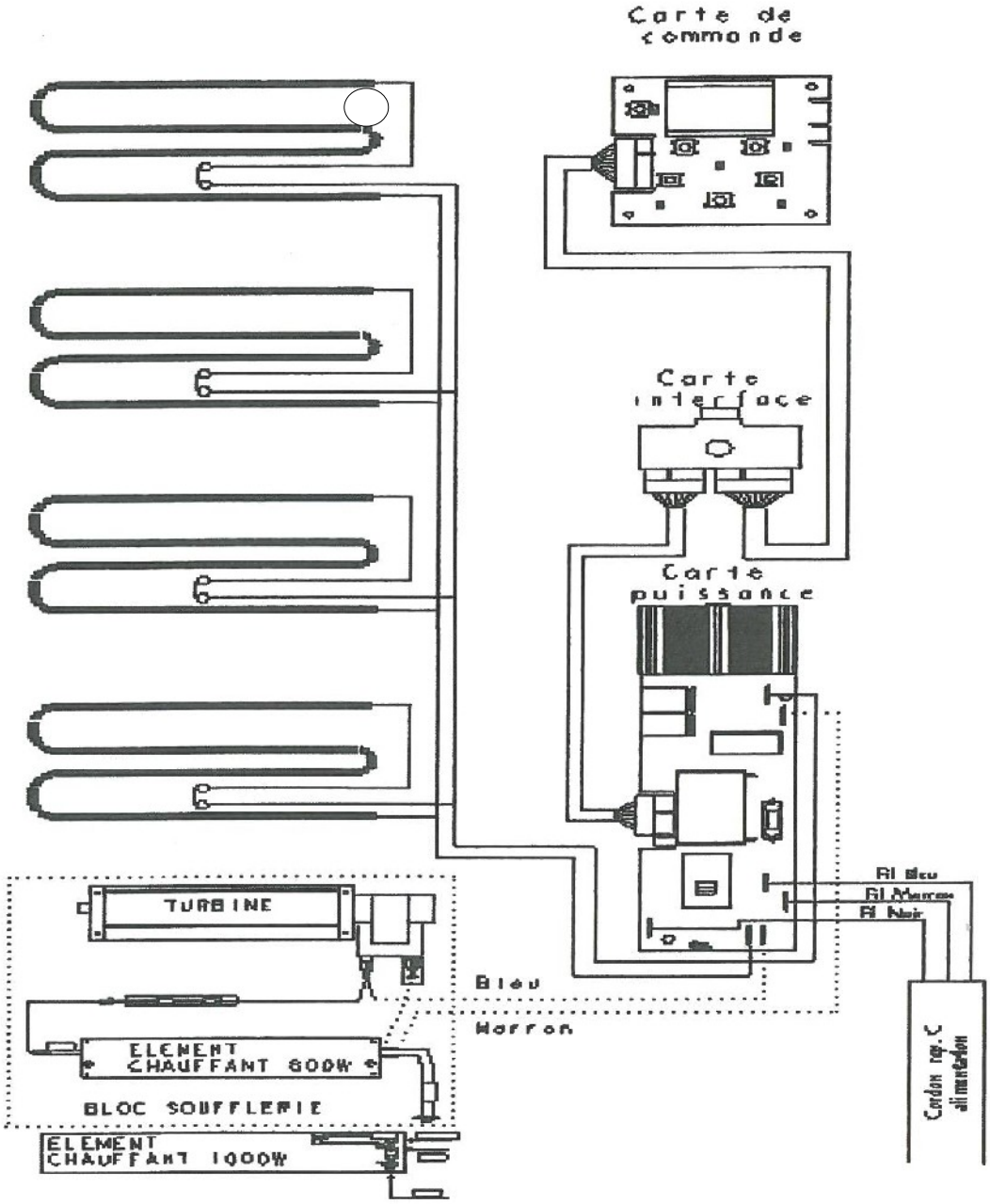

Evolution des indices FICHE SAV				Evolution des indices PRODUIT				
N° Modif	**Date**	**Modification**	**Ind**	**Réf. Produit**	**N° Modif**	**Date**	**Modification**	**Ind**
/	S17 / 08	Fabrication avec nouveau boitier LCD	**A00**		/	S17/08	Commercialisation	**06**
08 / 2014	24/01/14	Soufflerie S12FAA0121 et 0122 remplacée par soufflerie S12FAA0124AJ et 0126AJ	**A01**			24/01/14	Nouvelle ref. caisson SAV	**06**