APPLIMO
Créateur de confort

# Sèche Serviette EGEA 1750 W

**Fiche N° SAV 00 0355 A01**

| Série commerciale | Série type |
|---|---|
| 1593 6BB | 1593 6BB.00 |
| | |
| | |
| | |
| | |
| | |
| | |

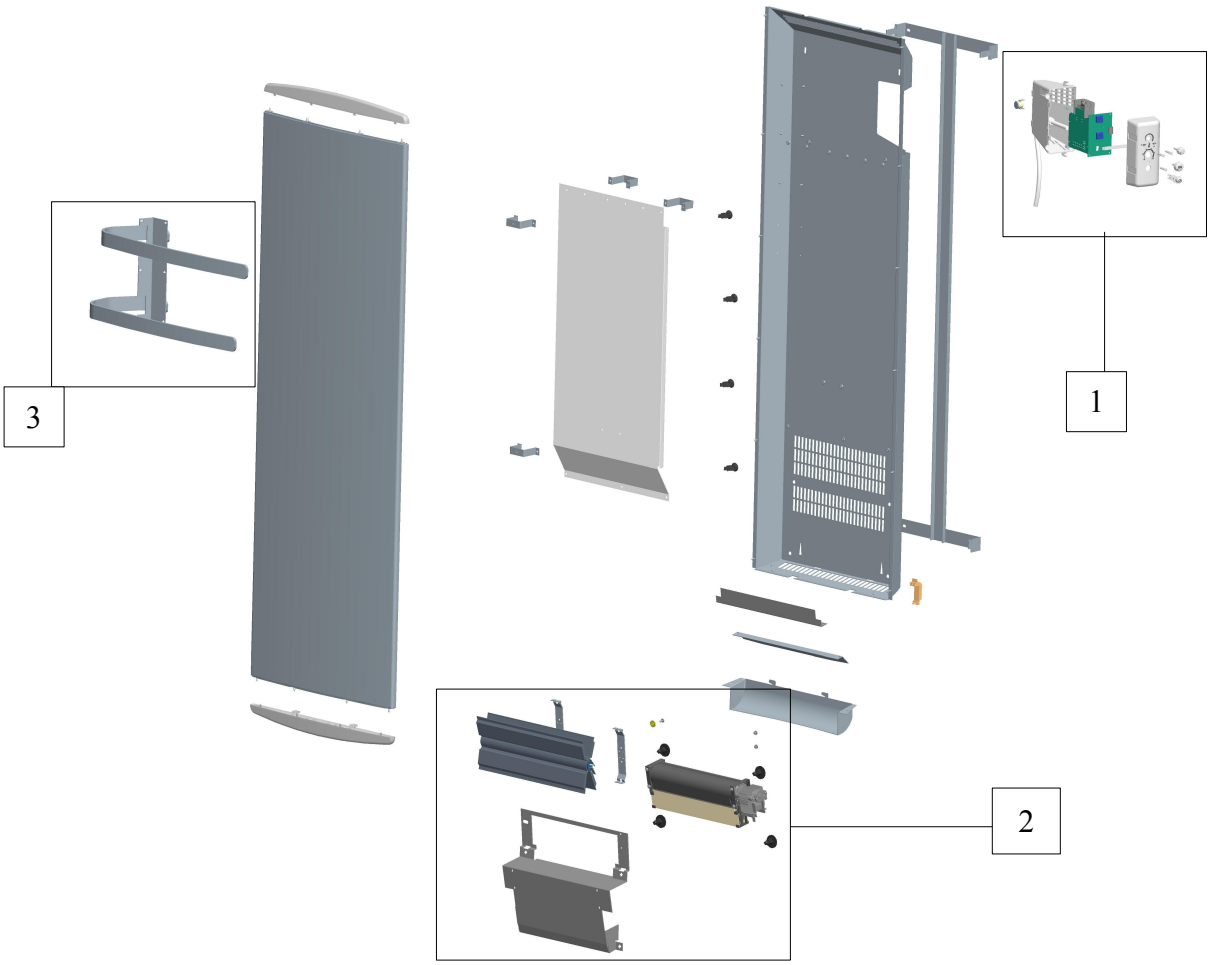


| Rep. | Désignation | Références | Ind. Prix |
|---|---|---|---|
| 1 | Boîtier Complet. | S136AA2101AJ | I14 |
| 2 | Bloc Turbine Résistance. | S12FAA0027 | I14 |
| 3 | Barre sèche serviette | S442BB0041AJ | G12 |

| Evolution des indices FICHE SAV | | | | Evolution des indices PRODUIT | | | | |
|---|---|---|---|---|---|---|---|---|
| **N° Modif** | **Date** | **Modification** | **Ind** | **Réf. Produit** | **N° Modif** | **Date** | **Modification** | **Ind** |
| 87 / 11 | 18.01.12 | Création fiche SAV. | **A00** | 1593 6BB | 87 / 11 | S43 / 2011 | Commercialisation | **00** |
| 41 / 17 | 14/06/18 | Ajout Barre S-S ref :S442BB0041AJ, suite création barre en SAV pour EGEA 2 | **A01** | 1593 6BB | 41 / 17 | S44 / 2017 | Fin de commercialisation | **00** |
| | | | | | | | | |

APPLIMO
Créateur de confort

# Sèche Serviette EGEA 1750 W

| Fiche N° SAV 00 0355 A01 | |
|---|---|
| Série commerciale | Série type |
| 1593 6BB | 1593 6BB.00 |
| | |
| | |
| | |
| | |
| | |
| | |

## CABLAGE

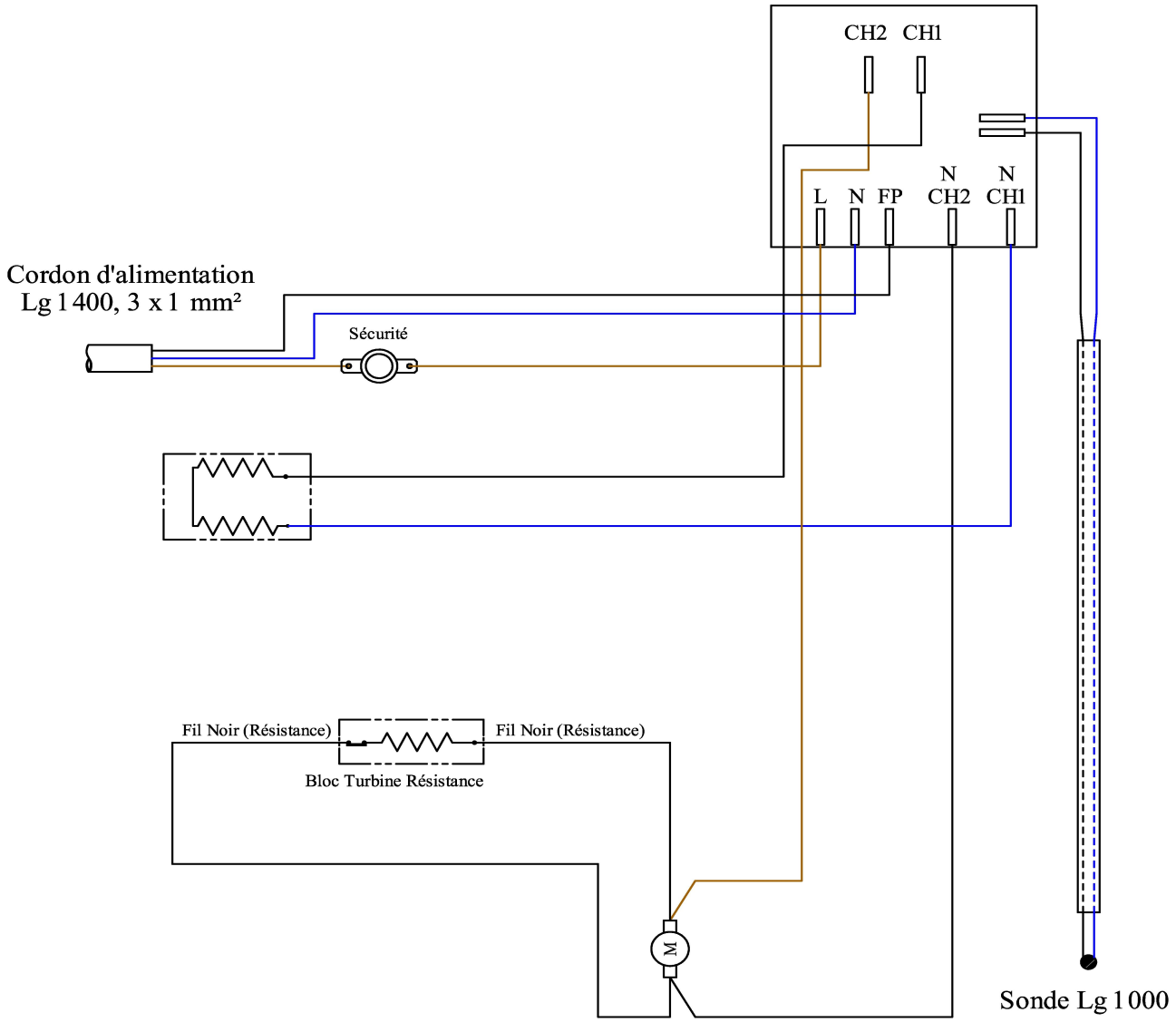


| Evolution des indices FICHE SAV | | | | Evolution des indices PRODUIT | | | | |
|---|---|---|---|---|---|---|---|---|
| N° Modif | Date | Modification | Ind | Réf. Produit | N° Modif | Date | Modification | Ind |
| 87 / 11 | 18.01.12 | Création fiche SAV. | A00 | 1593 6BB | 87 / 11 | S43 / 2011 | Commercialisation | 00 |
| 41 / 17 | 14/06/18 | Ajout Barre S-S ref :S442BB0041AJ, suite création barre en SAV pour EGEA 2 | A01 | 1593 6BB | 41 / 17 | S44 / 2017 | Fin de commercialisation | 00 |
| | | | | | | | | |