APPLIMO
Créateur de confort

ACCUMULATEUR DYNAMIQUE ACCURO THERMOSPHEREE

Série basse

Fiche N° SAV 00 0071 A04

Série commerciale	Série type
2513 5TH	2513 5TH 01-02-03

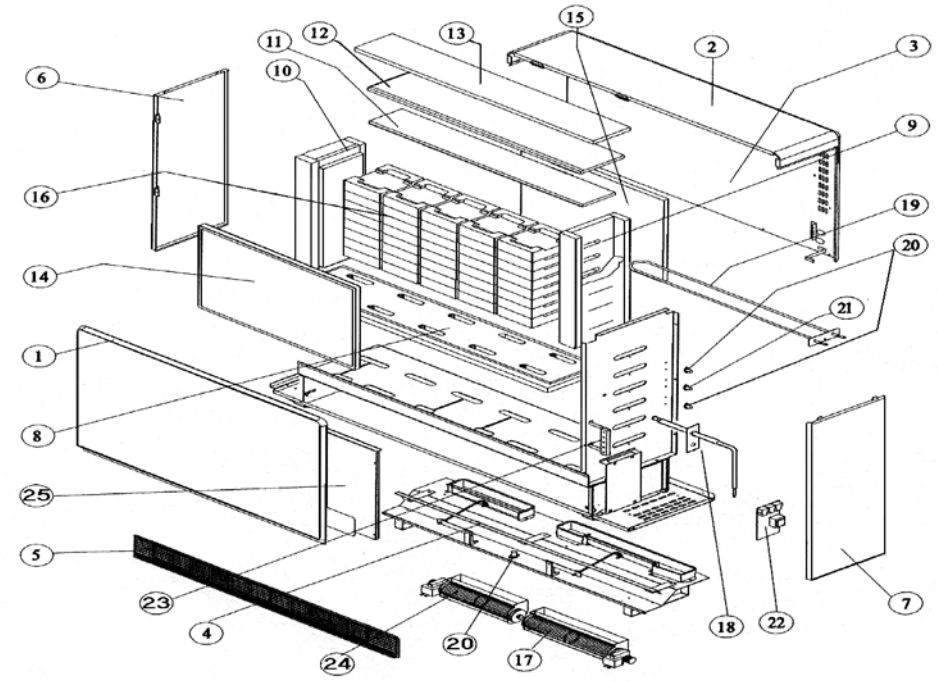

Rep	Désignation	Référence	Modif. (mois/année)	Ind. prix
1	~~Panneau avant peint~~	~~S303AA5071~~	~~Avant S40/00~~	
	Panneau avant peint	S303AA5278ER	Depuis S40/00	J13
2	Capot supérieur peint	S303AA5065ER		G11
~~3~~	~~Pan. Ar. et distancier peint~~	~~S303AA5059~~	~~Avant S45/98~~	
	~~Pan. Ar. et distancier peint~~	~~S303AA5202~~	~~S45/98 – S36/00~~	
	~~Pan. Ar. et distancier peint~~	~~S303AA5279~~	~~Depuis S40/00~~	
4	Caisson ventila. complet	S302AA5095		K16
5	Grille assemblée peinte	S303AA5037BU		I12
6	~~Capot gauche peint~~	~~S303AA5042~~	~~Avant S09/99~~	
	Capot gauche peint	S303AA5217ER	Depuis S13/99	J9
~~7~~	~~Capot droit peint~~	~~S303AA5101~~	~~Avant S45/98~~	~~K9~~
	~~Capot droit peint~~	~~S303AA5205~~	~~S45/98 – S36/00~~	~~K9~~
	~~Capot droit peint~~	~~S303AA5296~~	~~Depuis S40/00~~	
8	Isolant de fond (calsil)	S142CC0038		E13
9	~~Isolant droit (vermi.pyrolaine)~~	~~S142FF0053~~	~~Avant S45/98~~	
	~~Isolant droit (vermi.pyrolaine)~~	~~S142FF0075~~	~~S45/98 – S36/99~~	
	Isolant droit (vermi.pyrolaine	S142FF0092	Depuis S13/99	A15
10	~~Isolant gauche (vermi.pyrol)~~	~~S142FF0054~~	~~Avant S45/98~~	
	~~Isolant gauche (vermi.pyrol)~~	~~S142FF0082~~	~~S45/98 – S36/99~~	
	Isolant gauche (vermi.pyrol)	S142FF0093	Depuis S13/99	H14

Rep	Désignation	Référence	Modif. (mois/année)	Ind. prix
11	~~Isolant dessus 1 (vermiculite)~~	~~S142FF0041~~		
	Isolant dessus 1 (vermiculite)	S142FF0079	Depuis S45/98	D11
12	~~Isolant dessus 2 (WDS 800)~~	~~S142BB0062~~		
	~~Isolant dessus 2 (WDS 800)~~	~~S142BB0088~~		
	Isolant dessus 2 (WDS 800)	S142BB0101	Depuis S13/99	M12
13	Isolant maintien (Pyrolaine)	S142AA0159		F9
14	Isolant avant (WDS 800)	S142BB0050		G15
15	Isolant arrière (WDS 800)	S142BB0056		J14
16	1 brique magnétite	S141AA0027		M10
17	Turbine tangentielle lg 300	S122AA0039		J13
18	~~Ens.sonde thermosph.+fil+notice~~	~~S136AA0917~~		
	Sonde thermosphère + notice	S136AA1226	Depuis S40/00	E11
19	Kit résistance + isolant 833w	S10FAA0092		F11
20	Sécurité charge et venti.160°C	S132AA0184		G4
21	Sécurité th. Réar.manu 160°C	S132BB0020		C5
22	~~Carte électronique + notice~~	~~S136AA0892~~		
23	~~Barrette 6 bornes à vis~~	~~S232AA0110~~		
24	Turbine tangentielle lg 240	S122AA0045		A13
~~25~~	~~Tôle fermeture + isolant 5kw~~	~~S302AA5113~~		

Commercialisation 01 : S24/97 – S45/98
Commercialisation 02 : S45/98 – S40/00
Commercialisation 03 : S40/00 – S09/01
A01 : chgt référence sécurité thermique
A02 : 2007 fin de vie pièces peintes
A03 : AVIS 74/16 - S45/16 MAJ fiche SAV NPU sur certain composant plus dispo.
A04 : AVIS 23/18 - NPU barrette S232AA0110