APPLIMO
Créateur de confort

ACCUMULATEUR DYNAMIQUE ACCURO

Série haute

Fiche N° SAV 00 0140 A05

Série commerciale	Série type
2517 4à7AA	2514 4à7AA ind01

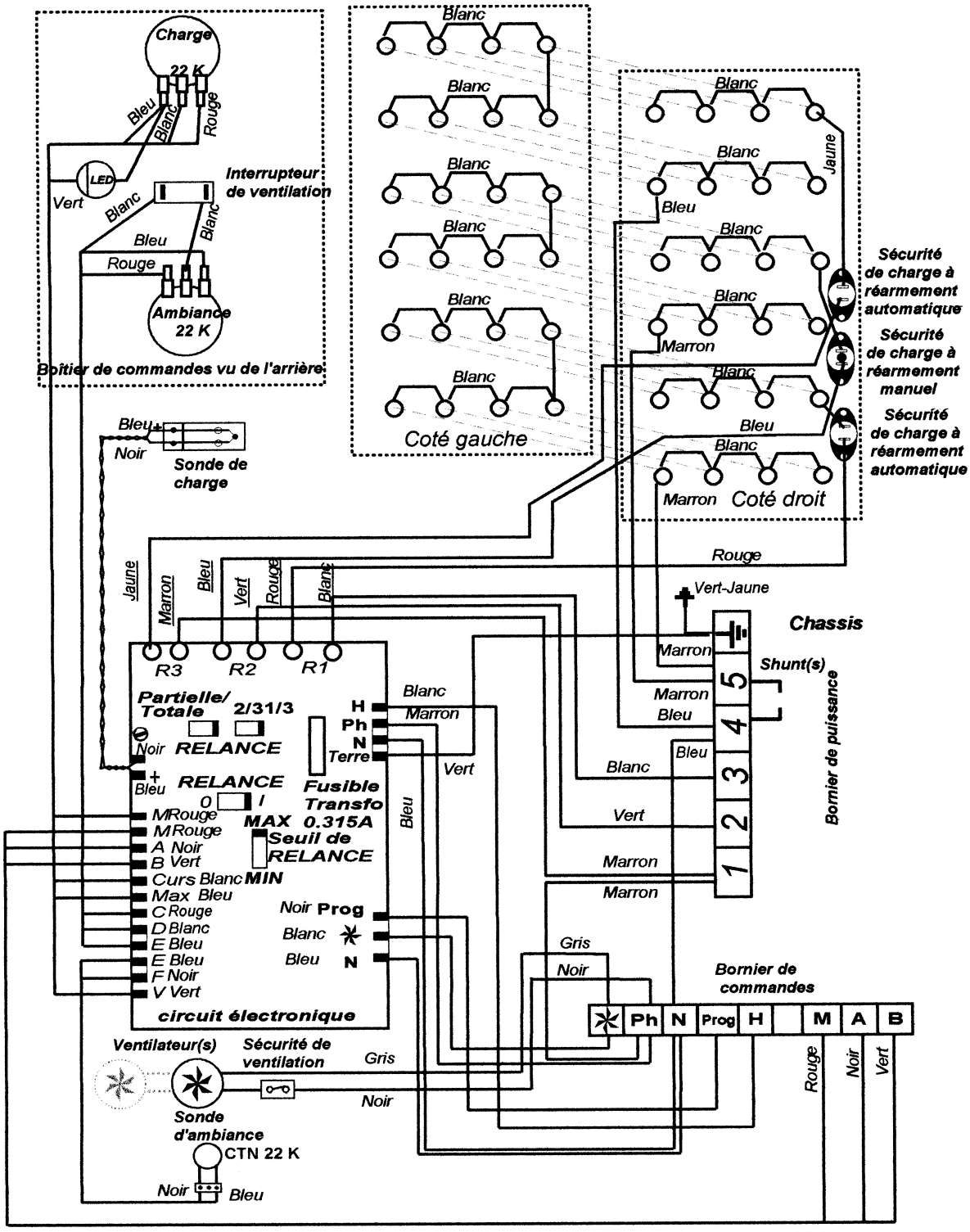

Commercialisation01 : S49/99 – S05/02
A01 : chgt de sécurité thermique de charge
A02 : 2007 fin de vie de pièces peintes et du caisson
A03 : Création kit Muller « Classic 2004 Neutre » pour remplacer le kit S54002MC
A04 : AVIS 74/16 – S45/16 MAJ fiche SAV NPU sur certain composant plus dispo.
A05 : AVIS 23/2018 NPU Barrette S232AA0110