APPLIMO
Créateur de confort

ACCUMULATEUR DYNAMIQUE ACCURO 2

Série Etroite 2-3-4KW

Fiche N° SAV 00 0273 A09

Série commerciale	Série type
2516 2à4MA	2516 2à4MA ind00-02-03
2516 2à4MASP1	2516 2à4MA ind02/SP1 (nous consulter)

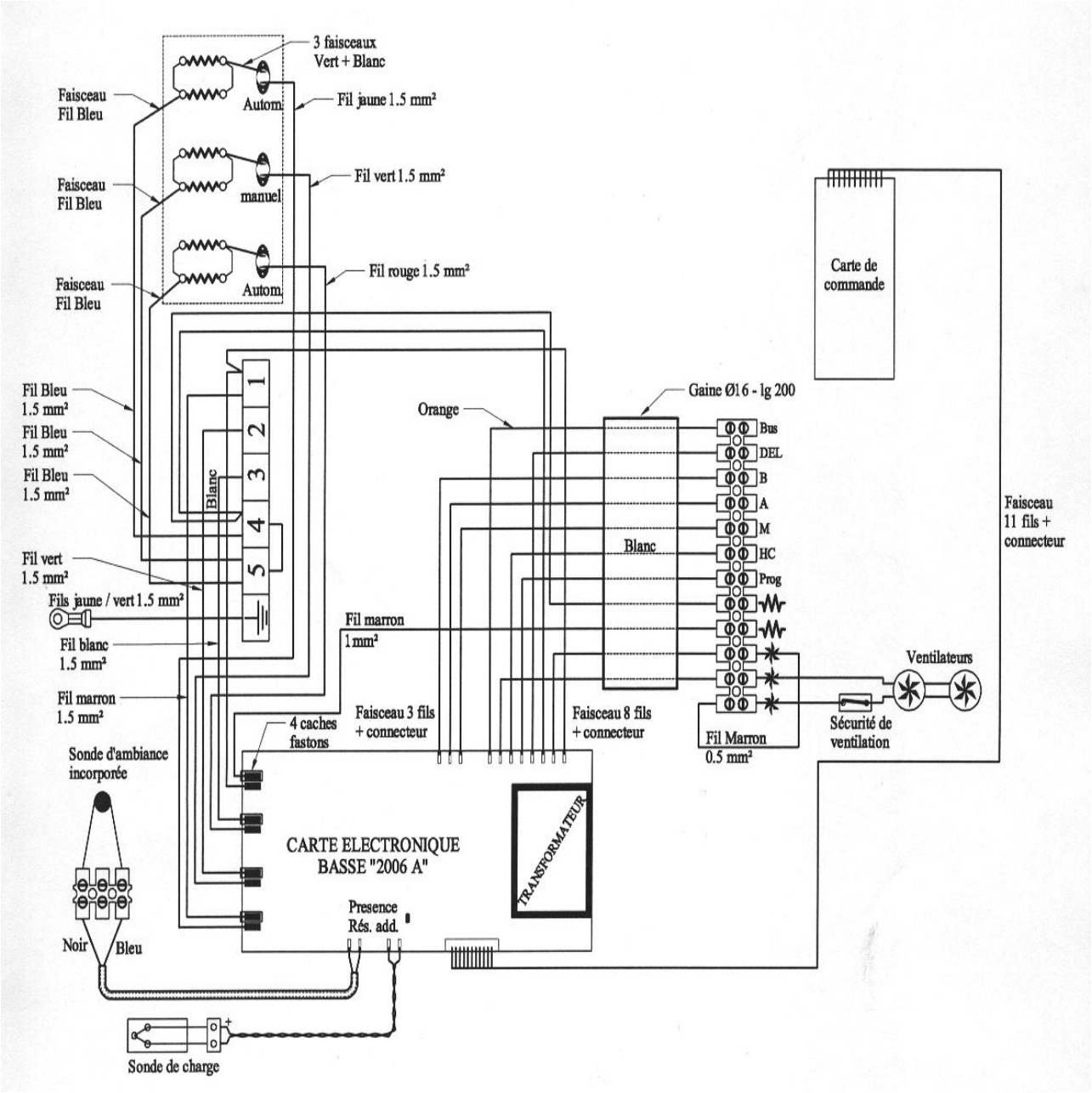

Commercialisation ind00 : S11/04 - S35/05.
A01 : chgt réf sonde + sécurité thermique.
Commercialisation ind 02 : S35/05 – S16/06.
A02 : passage à l'ind 02 tout modèle soft 04i + ajout Série spéciale Applimo MASP1 (nous consulter).
Commercialisation ind03 : S16/06 –
A03 : passage à l'ind 03 tout modèle soft 04k compatible gestionnaire d'énergie MDE.
A04 : évolution soft 04M S05/07.
A05 : évolution soft 04M1 S17/10.
A06 : évolution soft 04N S18/10.
A07 : Fin de commercialisation S39/10 – Fin de vie caisson de ventilation à épuisement
A08 : S45/16 – MAJ fiche SAV NPU sur certain composant plus dispo.
A09 : AVIS 23/18 - Création Kit barrette + filerie S23FAA0026 remplace barrette S232AA0110 NPU.