APPLIMO
Créateur de confort

ACCUMULATEUR DYNAMIQUE
Série Etroite 2000W

Fiche N° SAV 00 0074 A06

Série commerciale	Série type
2516 3AA	2516 3AA (00)

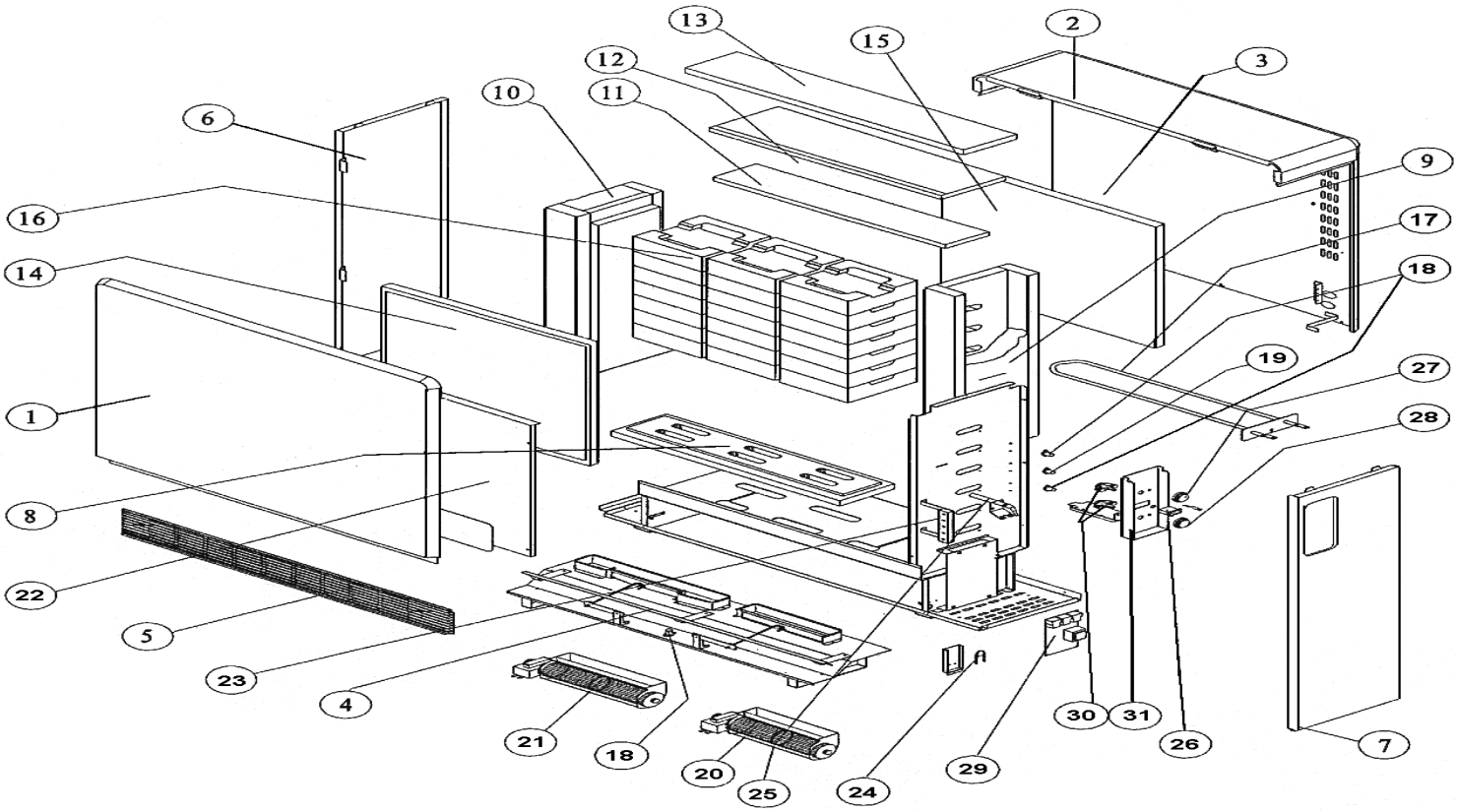

Evolution des indices FICHE SAV				Evolution des indices PRODUIT				
N° Modif	Date	Modification	Ind	Réf. Produit	N° Modif	Date	Modification	Ind
			A00			S24/97–S06/01	Commercialisation	00
		chgt réf sonde + sécurité thermique	A01					
		2007 fin de vie des pièces peintes	A02					
		correction vue éclatée N°20 pour les deux turbines seulement sur le 4000W	A03					
70/14	08/10/2014	Création kit Muller « Classic 2004 Neutre » pour remplacer le kit S54002MC	A04					
74/16	05/12/16	S45/16 - MAJ fiche sav NPU sur certain composant	A05					
23/18	07/12/18	NPU barrette S232AA0110	A06					

APPLIMO
Créateur de confort

ACCUMULATEUR DYNAMIQUE
Série Etroite 2000W

Fiche N° SAV 00 0074 A06

Série commerciale	Série type
2516 3AA	2516 3AA (00)

Rep	Désignation	Référence	Modif. (mois/année)	Ind. prix
~~1~~	~~Panneau avant peint~~	~~S303AA5084~~		
2	Capot supérieur peint	S303AA5087		G10
~~3~~	~~Pan. Ar. et distancier peint~~	~~S303AA5090~~	~~Avant S01/99~~	
	~~Pan. Ar. et distancier peint~~	~~S303AA5212~~	~~Depuis S01/99~~	
~~4~~	~~Caisson ventila. complet~~	~~S302AA5090~~		
5	Grille assemblée peinte	S303AA5093		K11
6	~~Capot gauche peint 2 à 4Kw~~	~~S303AA5096~~	~~Avant S13/99~~	
	Capot gauche peint 2 à 4Kw	S303AA5219	Depuis S13/99	B10
~~7~~	~~Capot droit peint 2 à 4Kw~~	~~S303AA5095~~	~~Avant S01/99~~	
	~~Capot droit peint 2 à 4Kw~~	~~S303AA5214~~	~~Depuis S01/99~~	
8	~~Isolant de fond (calsil)~~	~~S142CC0042~~		
9	~~Isolant droit (vermi.pyrolaine)~~	~~S142FF0055~~	~~Avant S01/99~~	
	~~Isolant droit (vermi.pyrolaine)~~	~~S142FF0086~~	~~Depuis S01/99~~	
	Isolant droit (vermi.pyrolaine)	S142FF0094	Depuis S13/99	H14
10	~~Isolant gauche (vermi.pyrol)~~	~~S142FF0056~~	~~Avant S01/99~~	
	~~Isolant gauche (vermi.pyrol)~~	~~S142FF0087~~	~~Depuis S01/99~~	
	Isolant gauche (vermi.pyrol)	S142FF0095	Depuis S13/99	F14
~~11~~	~~Isolant dessus 1 (vermiculite)~~	~~S142FF0050~~	~~Avant S01/99~~	
	~~Isolant dessus 1 (vermiculite)~~	~~S142FF0084~~	~~Depuis S01/99~~	

Rep	Désignation	Référence	Modif. (mois/année)	Ind. prix
12	~~Isolant dessus 2 (WDS 800)~~	~~S142BB0066~~	~~Avant S01/99~~	
	~~Isolant dessus 2 (WDS 800)~~	~~S142BB0092~~	~~Depuis S01/99~~	
	Isolant dessus 2 (WDS 800)	S142BB0096	Depuis S13/99	I11
13	Isolant maintien (Pyrolaine)	S142AA0174		J7
14	Isolant avant (WDS 800)	S142BB0069		L14
~~15~~	~~Isolant arrière (WDS 800)~~	~~S142BB0037~~		
16	1 brique magnétite	S141AA0028		M9
17	Kit résistance + isolant 500kw	S10FAA0177		F11
18	Sécurité charge et ventil.160°C	S132AA0184		G4
19	Sécurité th. Réar.manu 160°C	S132BB0020		C5
20	Turbine tangentielle lg 180	S122AA0038		I13
21	Turbine tangentielle lg 240	S122AA0045		A13
~~22~~	~~Tôle fermeture + isolant 3kw~~	~~S302AA5121~~		
~~23~~	~~Barrette 6 bornes à vis~~	~~S232AA0110~~		
24	Sonde équipée 22KΩ	S136AA0822		I6
25	Sonde de charge (Thermocouple)	S131CC0214		H11
~~26~~	~~Interrupteur~~	~~S133AA0079~~		
~~27~~	~~Bouton sérigraphie CHARGE~~	~~S323BB0106~~		
~~28~~	~~Bouton sérigraphie AMBIANCE~~	~~S323BB0107~~		
~~29~~	~~Carte électronique + notice~~	~~S136AA0896~~		
~~30~~	~~Potentio. charge ou ambiance~~	~~S131CC0028~~		
~~31~~	~~Boîtier cde + filerie+notice~~	~~S136AA0902~~		

Pour la régulation : consulter la fiche «0400 » « Kit de remplacement classic 2004 Neutre»
***Délai sur les isolants : consulter notre service après vente.**

Evolution des indices FICHE SAV				Evolution des indices PRODUIT				
N° Modif	**Date**	**Modification**	**Ind**	**Réf. Produit**	**N° Modif**	**Date**	**Modification**	**Ind**
			A00			S24/97–S06/01	Commercialisation	00
		chgt réf sonde + sécurité thermique	**A01**					
		2007 fin de vie des pièces peintes	**A02**					
		correction vue éclatée N°20 pour les deux turbines seulement sur le 4000W	**A03**					
70/14	08/10/2014	Création kit Muller « Classic 2004 Neutre » pour remplacer le kit S54002MC	**A04**					
74/16	05/12/16	S45/16 - MAJ fiche sav NPU sur certain composant	**A05**					
23/18	07/12/18	NPU barrette S232AA0110	**A06**					