APPLIMO Créateur de confort	SOUFFLANT ARIANE 3 – CARINO 2	Fiche N° SAV 00 0431 A00	
		Série commerciale	Série type
		00 1528 7FD 00 1529 7FD	00 1528 7FD30-31 00 1529 7FD30-31

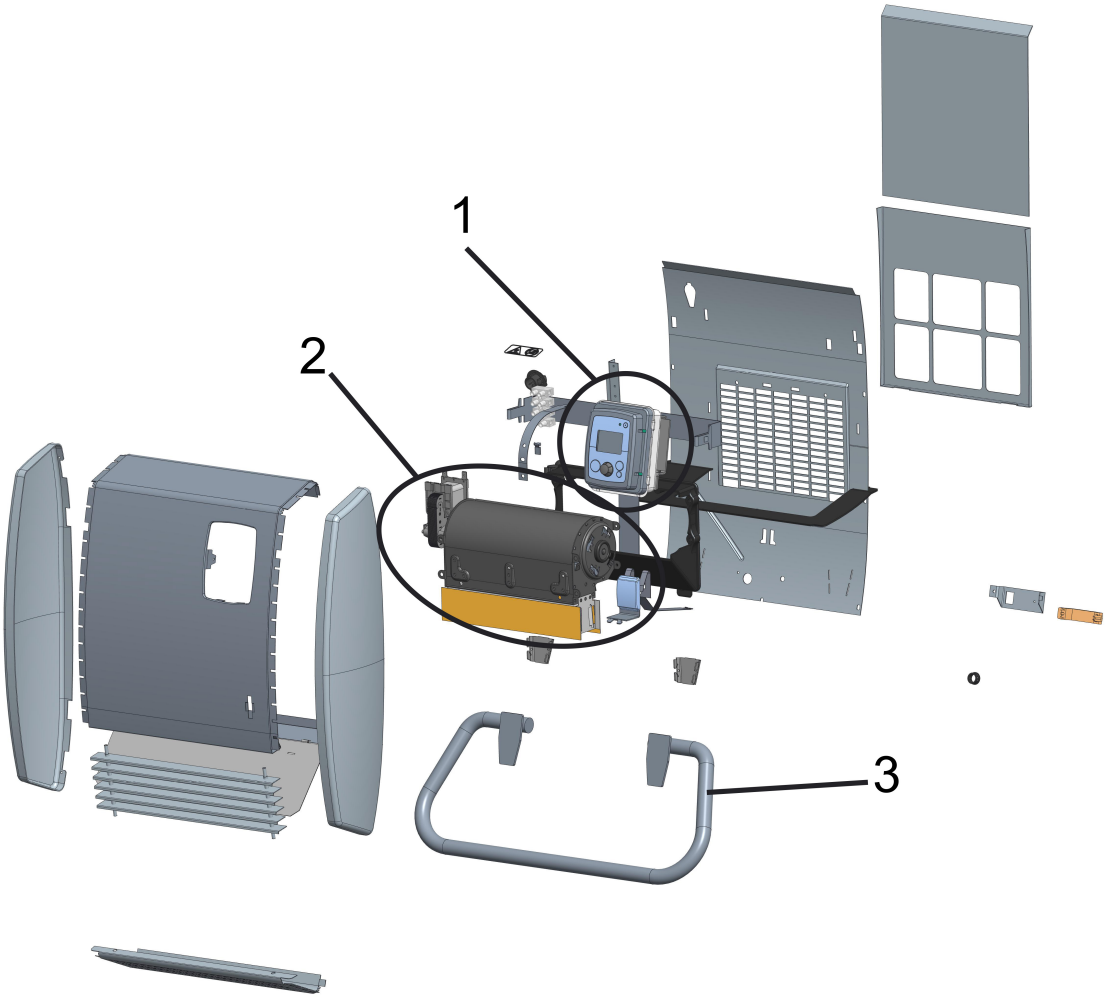

Rep.	Désignation	Références	Ind. Prix
1	Boîtier commande MR213	S136AA2629AJ	K14
2	Ens. turbine + résistance	S12FAA0079	F13
3	Barre S-S pour appareil 1529 7FD seulement	S442CC0049AJ	G10

Evolution des indices FICHE SAV				Evolution des indices PRODUIT				
N° Modif	Date	Modification	Ind	Réf. Produit	N° Modif	Date	Modification	Ind
36/17	12/10/18	Création fiche SAV.	A00	1528 7FD – 1529 7FD	36/17	S09/18 – S41/18	Commercialisation	30
57/18	12/11/18	Modification du câblage pour améliorer le fonctionnement (ind 31)		1528 7FD – 1529 7FD	57/18	S42/18 -	Passage à l'ind 31 suite modif câblage	31

APPLIMO Créateur de confort	SOUFFLANT ARIANE 3 – CARINO 2	Fiche N° SAV 00 0431 A00	
		Série commerciale	Série type
		00 1528 7FD 00 1529 7FD	00 1528 7FD30-31 00 1529 7FD30-31

CABLAGE

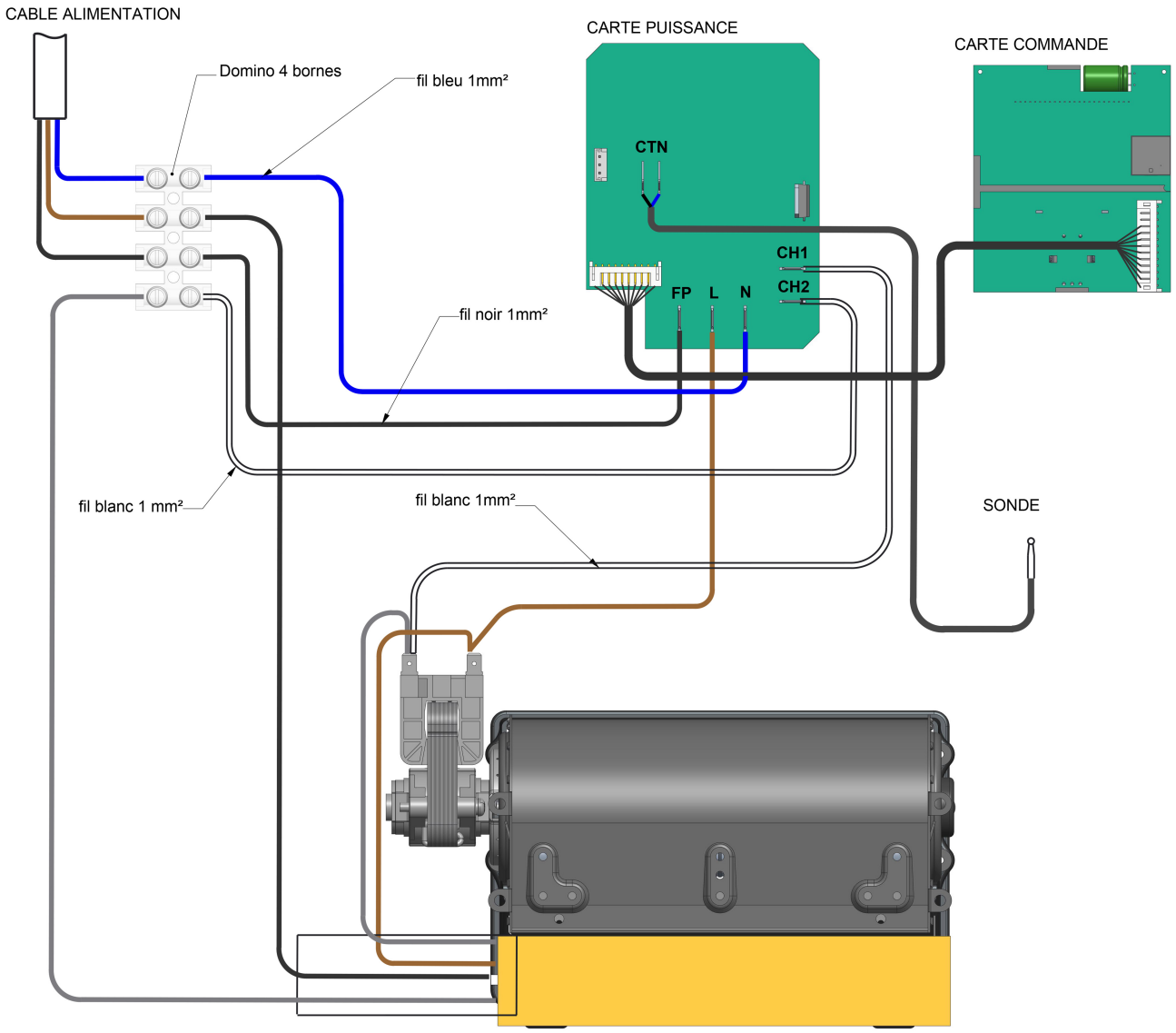

Evolution des indices FICHE SAV				Evolution des indices PRODUIT				
N° Modif	Date	Modification	Ind	Réf. Produit	N° Modif	Date	Modification	Ind
36/17	12/10/18	Création fiche SAV.	A00	1528 7FD – 1529 7FD	36/17	S09/18 – S41/18	Commercialisation	30
57/18	12/11/18	Modification du câblage pour améliorer le fonctionnement (ind 31)		1528 7FD – 1529 7FD	57/18	S42/18 -	Passage à l'ind 31 suite modif câblage	31